1380 Beverage Drive, Suite W
Stone Mountain, GA 30083
1-800-426-6256 | 678-892-2323

Bomba Bazooka®

Guía de operación y mantenimiento

Mejores – Más rápidas – Todas las veces

Modelos: B74TT & B75TT

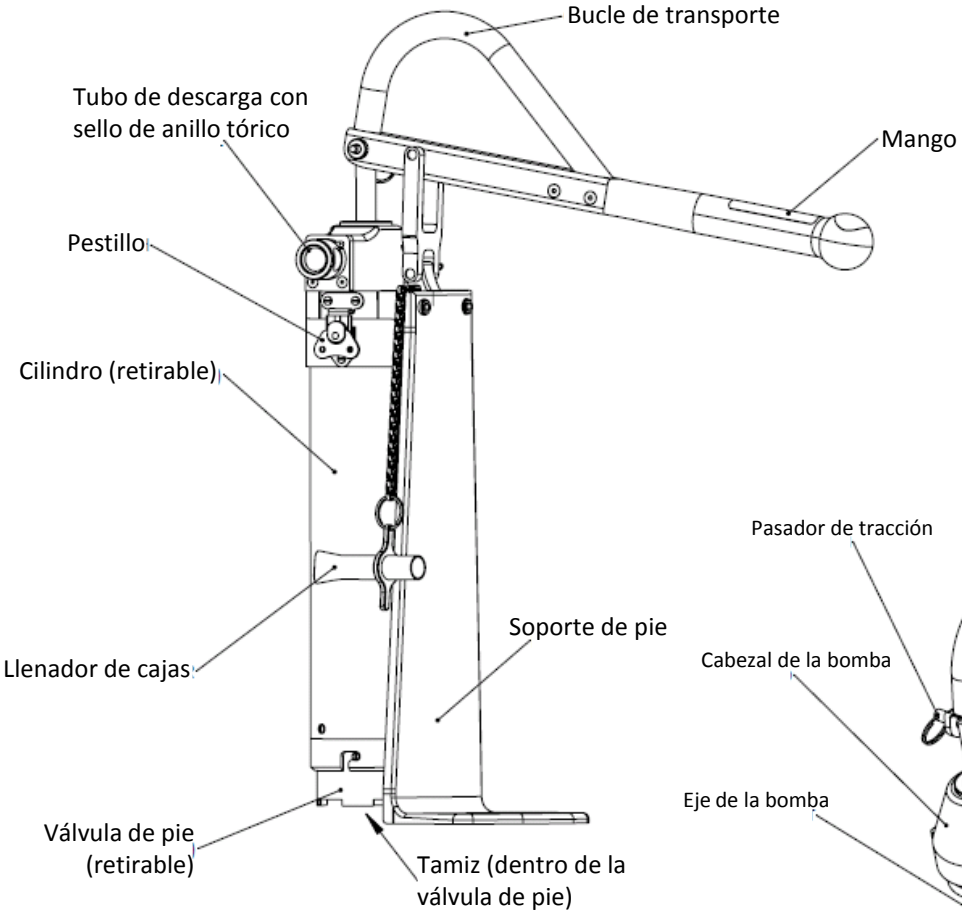

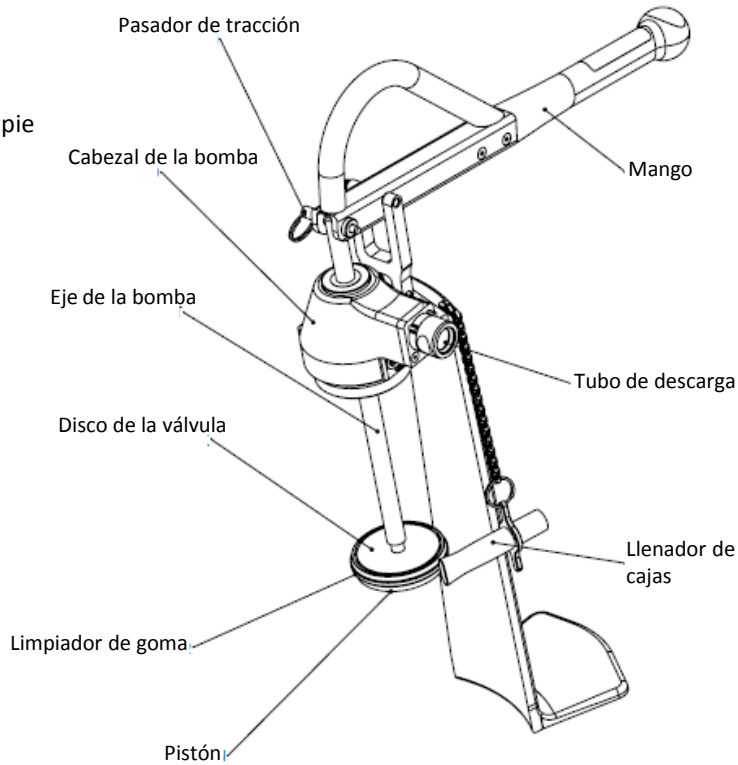

© 2012 TapeTech Tool Co. All Rights Reserved

1380 Beverage Drive, Suite W
Stone Mountain, GA 30083
1-800-426-6256 | 678-892-2323

Bomba Bazooka®

Guía de operación y mantenimiento

Mejores – Más rápidas – Todas las veces

Modelos: B74TT & B75TT

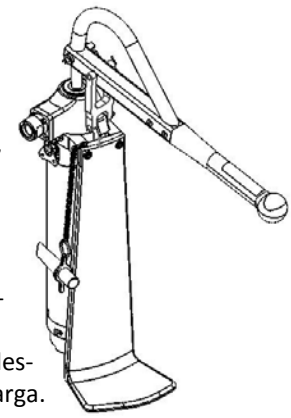

Operación

Con sus dos boquillas, la bomba Bazooka® llena encintadoras automáticas, detectores de clavos, cajas de acabado, aplicadores de esquinas y el MudRunner® más rápidamente que las bombas tradicionales. La bomba Bazooka® también cuenta con un tubo de alta capacidad que alberga 60% más compuesto.

Para llenar la encintadora automática, conecte el cuello de cisne Bazooka que no necesita herramientas al tubo de descarga, acoplando la abrazadera de liberación rápida. Para llenar cajas y detectores de clavos, simplemente inserte el aditamento de llenado firmemente en el tubo de descarga. Los MudRunners y los aplicadores de esquinas se conectan directamente al tubo de descarga.

Coloque la bomba Bazooka® en la cubeta de compuesto para uniones, con el pie fuera de la cubeta, asegurándose de que el compuesto para uniones esté bien mezclado y libre de grumos. Estabilice la bomba pisando el pie. Es posible que sea necesario cebar una bomba Bazooka® nueva o recién limpiada antes del uso, vertiendo 100 ml de agua en la salida. Una vez que la bomba Bazooka® esté llena de compuesto para uniones, no se necesita cebado adicional. Proceda con el llenado de la herramienta, bombeando el mango de agarre cómodo hasta que la herramienta esté llena. .

En la bomba B74TT, un control de velocidad variable le permite elegir que tan rápido se llena la bomba. El ajuste de 2 velocidades se encuentra debajo del mango de transporte fácil de mover. La bomba B75TT es de una sola velocidad.

Mantenimiento

La bomba Bazooka® se puede desensamblar desacoplando los dos pestillos ubicados su parte superior y jalando el tubo de manera que se aleje del cuerpo principal de la bomba Bazooka®. Luego, el émbolo se puede retirar desacoplando el pasador de liberación rápida y deslizando el émbolo a través de la carcasa de la bomba Bazooka®.

Una vez hecho esto, la bomba Bazooka® se puede limpiar utilizando una manguera de agua o agua y un cepillo para retirar el compuesto para uniones de la carcasa y el émbolo de la bomba Bazooka®. En la parte inferior del tubo, haga salir la válvula de pie EZ Clean para ayudar en la limpieza. Luego, después de que la herramienta esté limpia, engrásela ligeramente con aceite Ames® Bazooka® o cualquier otro aceite ligero para máquinas.

Para mantener la bomba Bazooka® en óptimas condiciones de funcionamiento, es posible que necesite reemplazar los tamices, los anillos tóricos o las empaquetaduras de la bomba. Estos artículos se deben revisar cuando limpie la bomba Bazooka®.

Piezas de desgaste comunes

Tamiz (fino): 740032
Tamiz (grueso): 740033
Anillo tórico (Buna): 709034
Anillo tórico: 749407
Empaquetaduras: 740061

Estas piezas están disponibles en el Kit 501BH

Sello del pistón: 740009
Disco de la válvula de pie: 740110
Buje : 749425
Copa en U: 700005

Estas piezas están disponibles en el Kit 502BH

© 2012 TapeTech Tool Co. All Rights Reserved